Digital Security Systems
SeeEyes

HD-SDI 1ch 電源供給用受信機

SC-HDS0801A

本体希望小売価格 28,000円(税抜)

1ch受信機 HD-SDI➡HD-SDI

特長

- HD-SDI入力HD-SDI出力
- カメラおよび遠距離延長リピーターに電源を供給するVPコントローラー
- 電源アダプター同梱

外形寸法

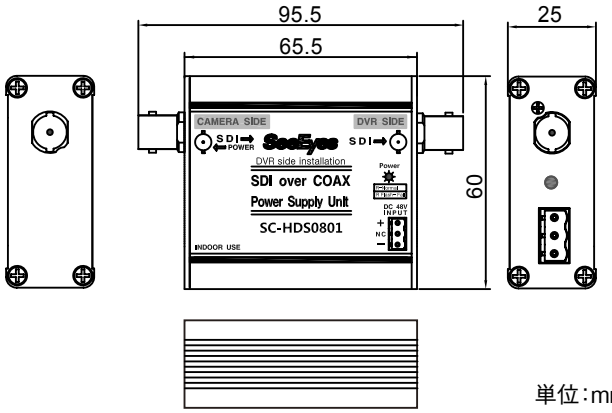

単位:mm

製品仕様

接続ポート	SDI入力	BNC-F(75Ω)
	SDI出力	BNC-F(75Ω)
	電源入力	3ピン ターミナルブロック
LED		点灯: 正常
入力電源		DCアダプター48V/1.04A
動作温度/湿度		-10℃～+50℃ / 0～80%
材料/重量		アルミニウム / 100g
寸法		95.5(幅)×60(高さ)×25(奥行き)mm
アダプター		入力:AC 110～240V / 出力:DC48V/1.04A
原産国		韓国

接続図

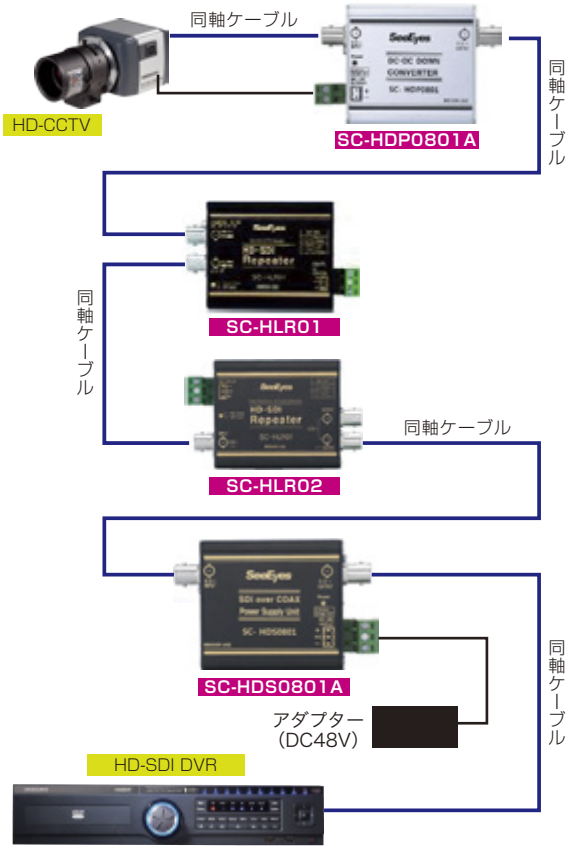

■お問い合わせ先

[販売元]株式会社店舗プランニング　〒151-0061　東京都渋谷区初台1-46-3 シモモトビル2F　TEL:03-3378-4901　URL:www.tenpo.co.jp

※仕様および外観は、改良のため予告なく変更することがあります。また、本カタログの価格は税抜表示となっています。