注記
セキュリティ製品部「化学物質管理ランク指針」最新版に適用のこと。

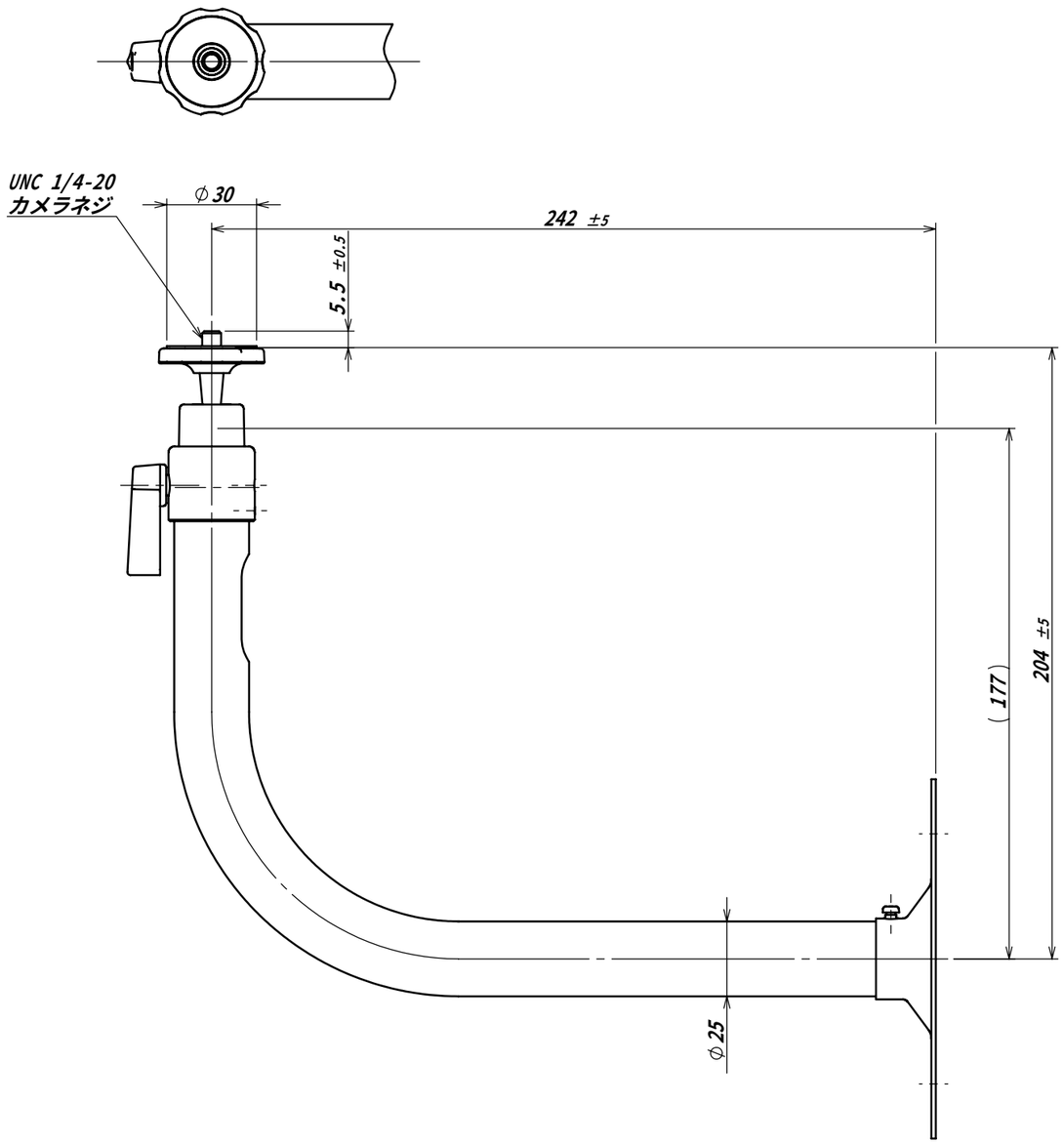

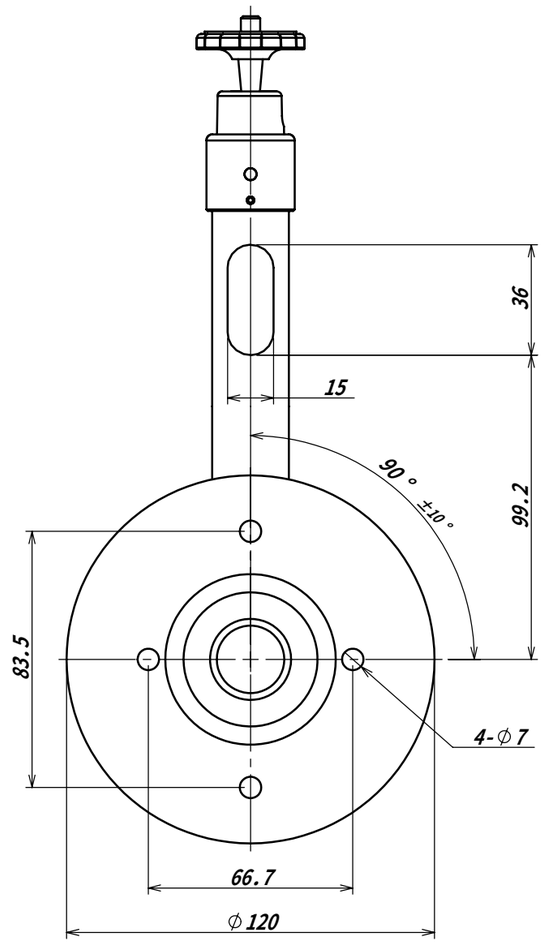

符号	年 月 日	変 更 内 容	担 当
	'06/10/02	図 面 登 録	佐野

原型	機種	WH-21	番号	

一 般 公 差

呼び寸法区分	A 級	B 級	C 級
16以下	±0.1	±0.3	± 1
16をこえ63以下	±0.2	±0.5	±1.5
63をこえ250以下	±0.3	±0.8	± 2
250をこえ500以下	±0.5	±1.2	± 3
500をこえ1000以下	±0.8	± 2	± 4

仕 上

A 級	B 級	C 級	D 級
▽▽▽	▽▽	▽	～

株式会社トキナー セキュリティ製品部

部品番号	118A-054-00	材料	
部品名	WH-21外観図	表面処理	

個数	1	一般公差	C	仕上		尺度	1:2
設計		製図	佐野	承認	武石		

Tokina 〔mm〕三角法 A3